Déco-Rampe

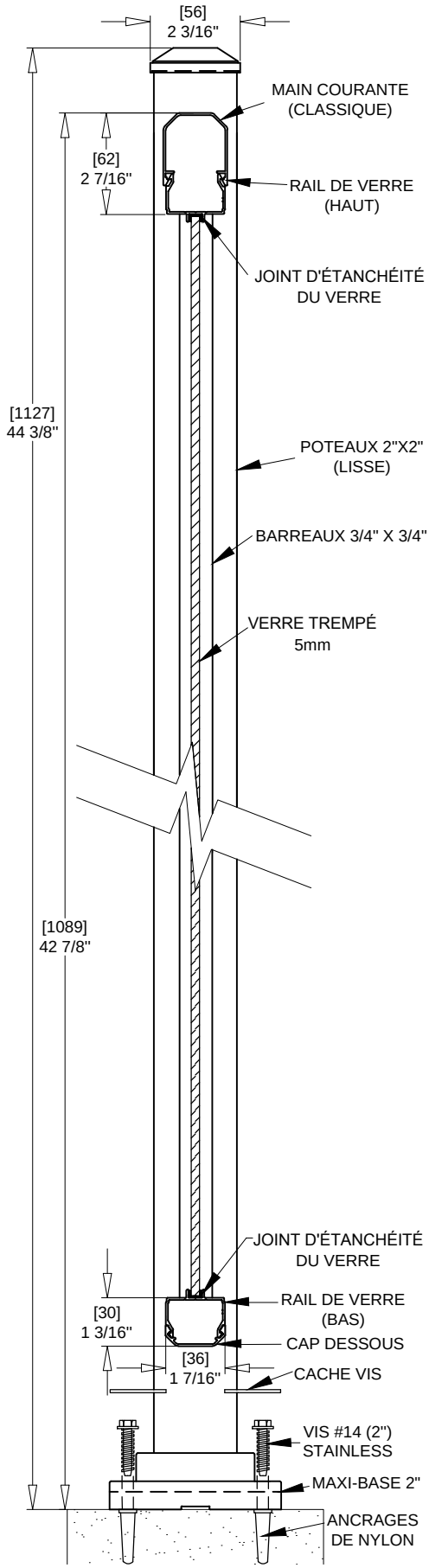

COUPE TYPE | ÉCHELLE: *1:4*

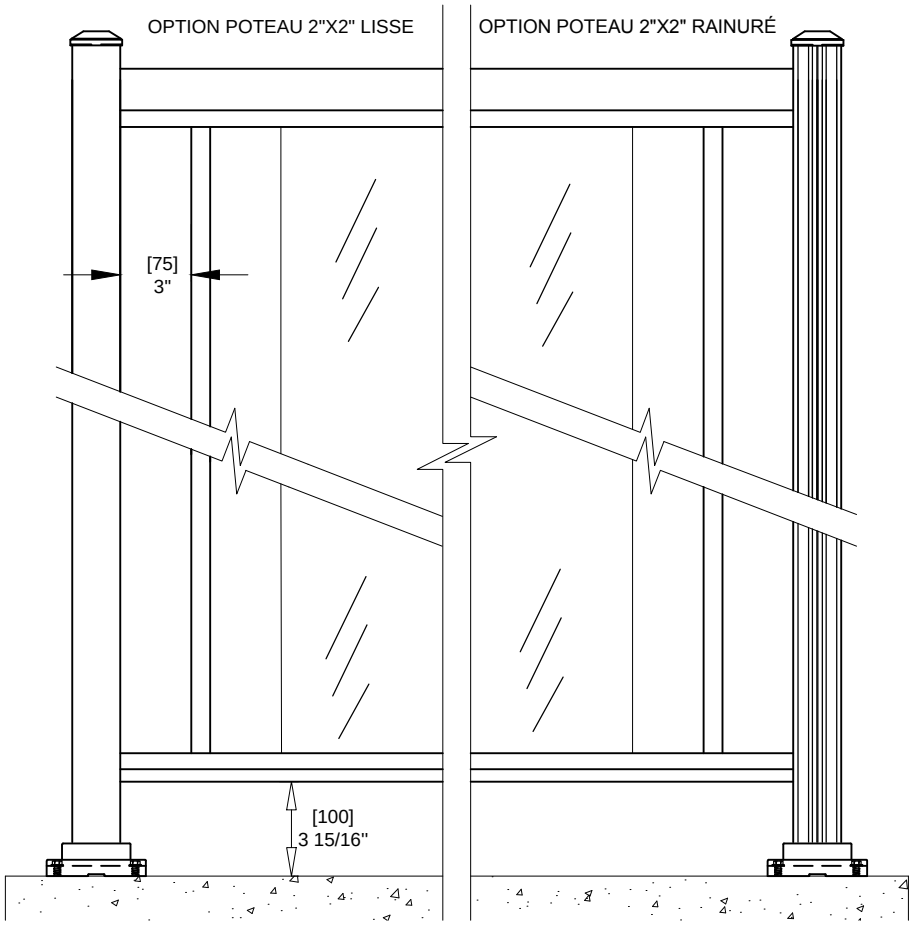

VUE EN ÉLÉVATION | ÉCHELLE: *1:8*

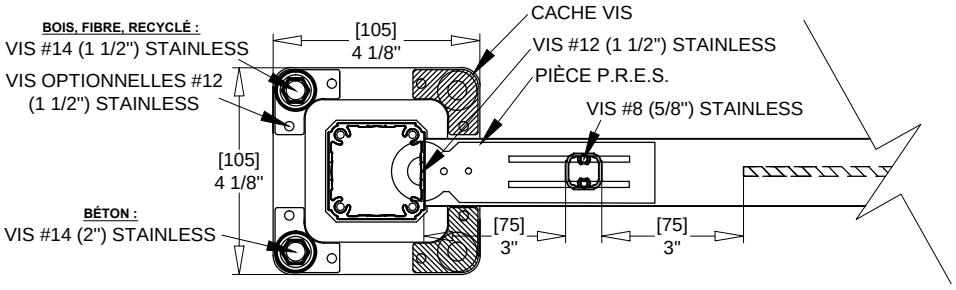

VUE EN PLAN | ÉCHELLE: *1:4*

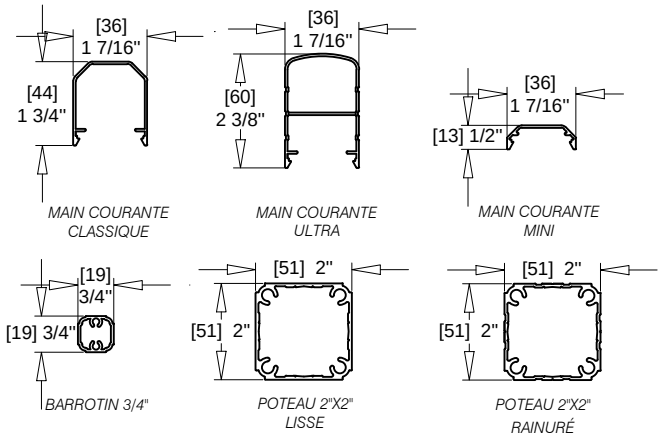

DÉTAILS | ÉCHELLE: *1:4*

GARDE-CORPS TYPE VERRE ET BARROTINS SIMPLE - POTEAU 2" AVEC EXCÉDENT- MAIN CLASSIQUE 1015 VERSION 2.0 - 2015